NO	NOTLAR / NOTES

REVİZYONLAR / REVISIONS			
REV.	AÇIKLAMALAR / DESCRIPTIONS	TARİH / DATE	DEĞİŞTİREN / CHANGED BY
A	Mekanik bilgiler ve encoder parametreleri motora göre revize edilmiştir. Motor mil çıkışına tolerans tanımlanmıştır.	29.11.2024	ESRA DOLGA

Dikkat
1- Resim üzerinden ölçü aleti ile ölçü almayın.
2- Formu veya ölçüsü değişen resimleri teknik büroya bildirin.
3- Resim üzerinde aksi belirtilmedikçe tüm ölçüler mm'dir.

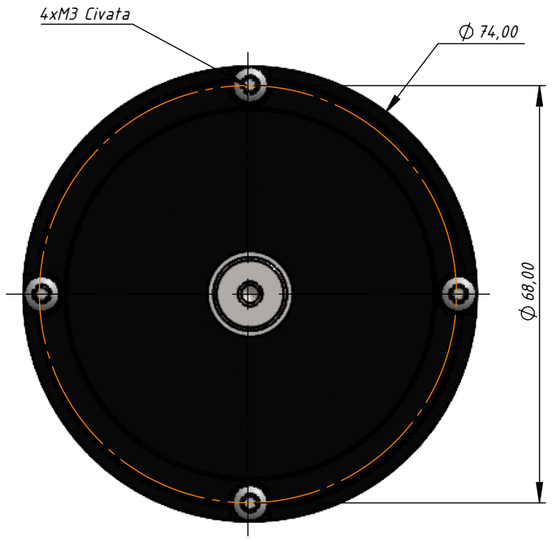

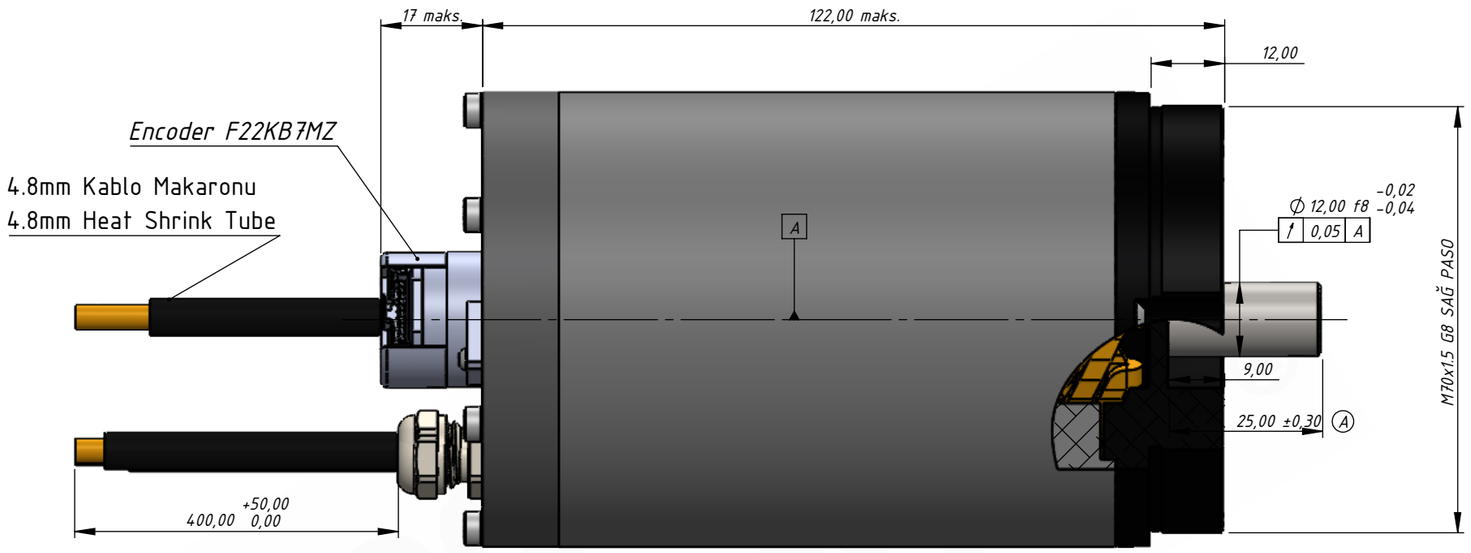

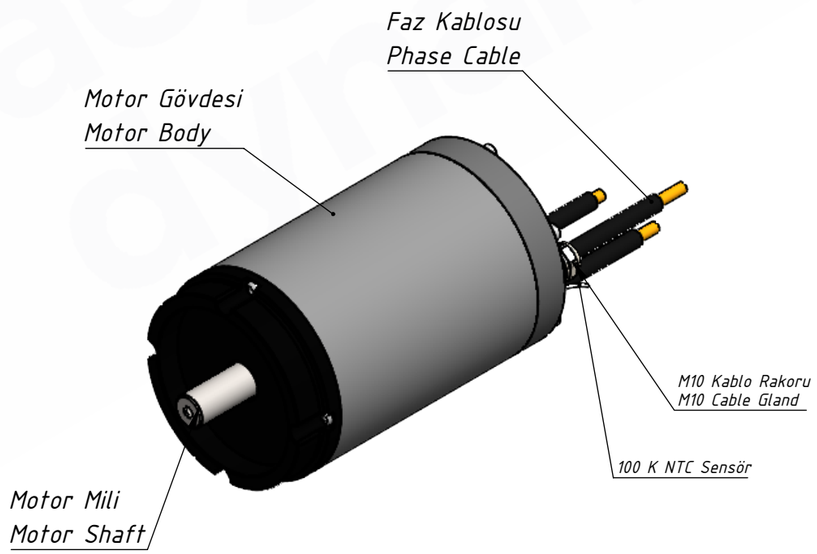

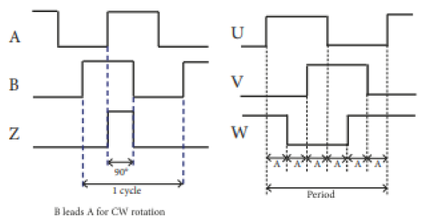

İSTERLER / REQUIREMENT	
FAZ KABLO BİLGİLERİ	AWG
FAZ A KIRMIZI (RED)	18
FAZ B BEYAZ (WHITE)	18
FAZ C SİYAH (BLACK)	18
Ⓐ ENCODER PARAMETRELERİ (FUNCTION / COLOR)	PIN
+VDC	2
GND	1
A	8
A'	7
B	5
B'	6
Z	4
Z'	3
HALL C	9
HALL B	10
HALL A	11

100K NTC SENSÖR DATA SHEET	
1	Yüksek sıcaklık teflon tel sıcaklığı: 200°C
2	Nominal direnç R25 (25°C): 100k
3	Direnç Doğruğu: +/- 1%
4	B değeri R25/50: 3950k
5	B değeri doğruluğu: +/- 1%
6	Çalışma sıcaklığı aralığı: -40°C +300°C
7	Dağılma güç faktörü ≥5mW/°C(Statik hava)
8	Termal zaman kaybı sabiti ≤7S(Statik hava)
9	Maksimum nominal güç: 45mW

DIN ISO 2768'e göre anma ölçüsü (mm)	fine (f)	medium (m)	coarse (c)	very coarse (v)
0,5-3	±0.05	±0.1	±0.2	-
3-6	±0.05	±0.1	±0.3	±0.5
6-30	±0.1	±0.2	±0.5	±1.0
30-120	±0.15	±0.3	±0.8	±1.5
120-400	±0.2	±0.5	±1.2	±2.5
400-1000	±0.3	±0.8	±2.0	±4.0
1000-2000	±0.5	±1.2	±3.0	±6.0
2000-4000	-	±2.0	±4.0	±8.0

DIN ISO 1302'ye göre yüzey işaretleri	
0.4	Honlama
0.8	Taşlama
1.6	Çok ince işlem
3.2	İnce işlem
6.3	Kaba işlem
	İşlem yok

Ⓐ MEKANİK BİLGİLER		
1	TANIM	BİRİM	DEĞER
2	Faz-Faz Endüktans	µH	Max: 1250 ± %5 Min: 1000 ± %5
3	Faz-Faz Direnç	mΩ	0.76 ±%5
4	Yalıtım Direnci	Ω	1G ±%5
5	Çalışma Gerilimi	V	270 V DC
6	Yüksüz Hız	RPM	14000 ±%5
7	Atalet Momenti	g/cm^2	1092,88
8	Nominal Giriş Akımı	A	<6.8 (DC giriş) ±%5
9	Nominal Hız	RPM	12000 ±%5
10	Nominal Tork	Nm	1.25 ±%5
11	Nominal Güç	W	1500 ±%
12	Geri Besleme Sensörü ve Markası	FENAC FNC F22K Serisi Enkoder F22KB7M2	

	ADI - SOYADI NAME -SURNAME	TARİH DATE	OPERASYONLAR OPERATIONS		MALZEME MATERIAL	AĞIRLIK (G) MASS (G)	REVİZYON NO REVISION NO	SAYFA NO PAGE NR
TASARLAYAN DESIGNED BY	E. DOLGA	15.11.2024 09:31	1	ANA MONTAJ	Malzeme <belirli değil>	1306.7598	R01	1/1
ÇİZEN DRAWN BY	E. DOLGA	15.11.2024 09:31	2		TOLERANS STANDARDI	ANTET FORMAT		
ELEKTRONİK ONAY/ELECTRONIC APPROVAL	C. CEKCI	15.11.2024 09:31	3		GENEL TOLERANS ISO/DIN 2768 FINE	A3		
MEKANİK ONAY/ MECHANICAL APPROVAL	D. UYGUN	15.11.2024 09:31	4		TEKNİK RESİM AÇIKLAMASI DRAWING DESCRIPTION			
PARÇA/MONTAJ ADI PART/ASSEMBLY NAME			5					
M-003449				1.5 kW Komple Motor Montajı				

Bu resmin bütün hakları Ege Dinamik A.Ş. aittir. Yazılı izin almadan kullanılamaz ve çoğaltılamaz.
All rights of this picture belong to Ege Dinamik A.Ş. belongs. It cannot be used or reproduced without written permission.

aegean dynamics®